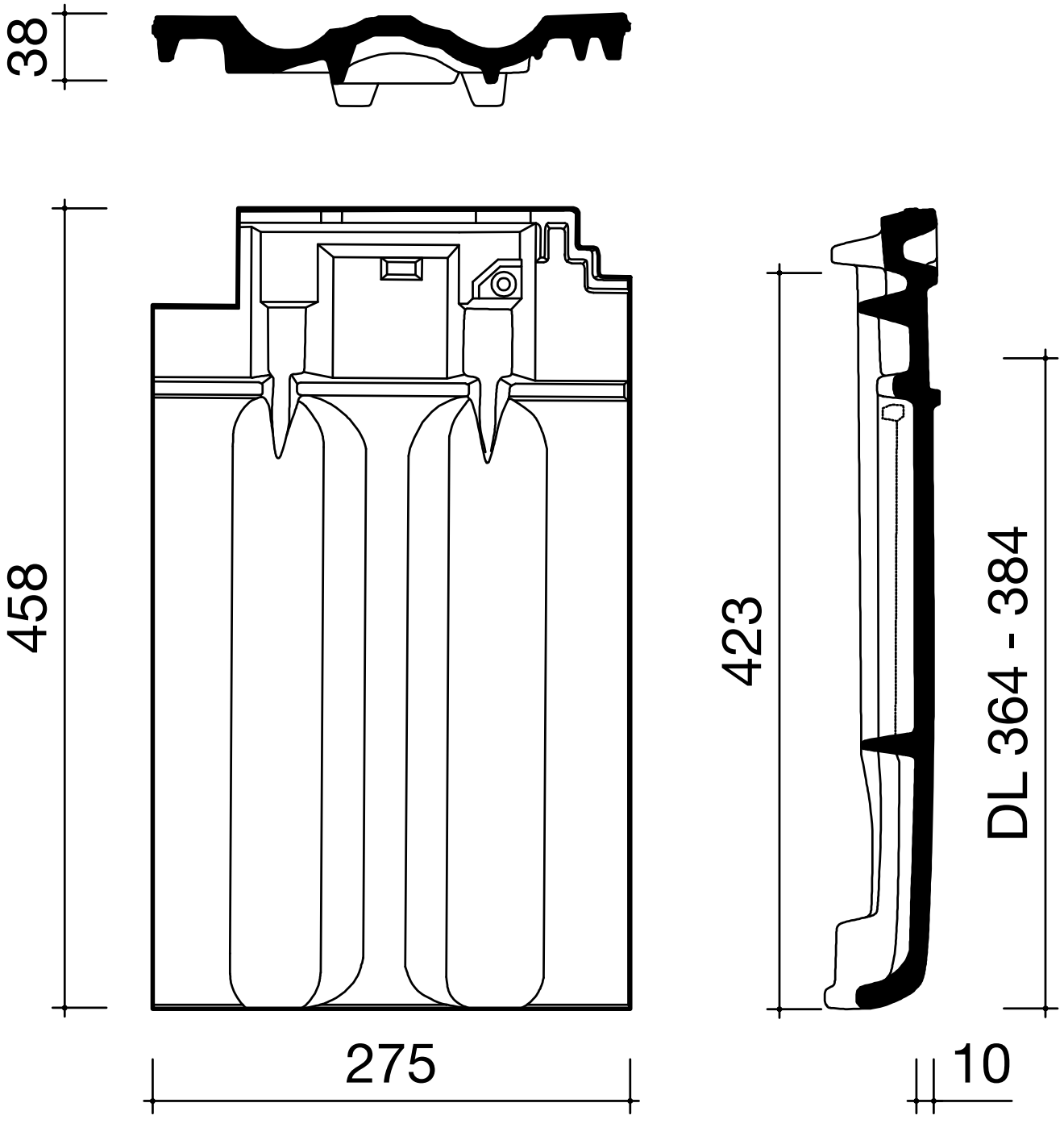
38
458
275
423
DL 364 - 384
10