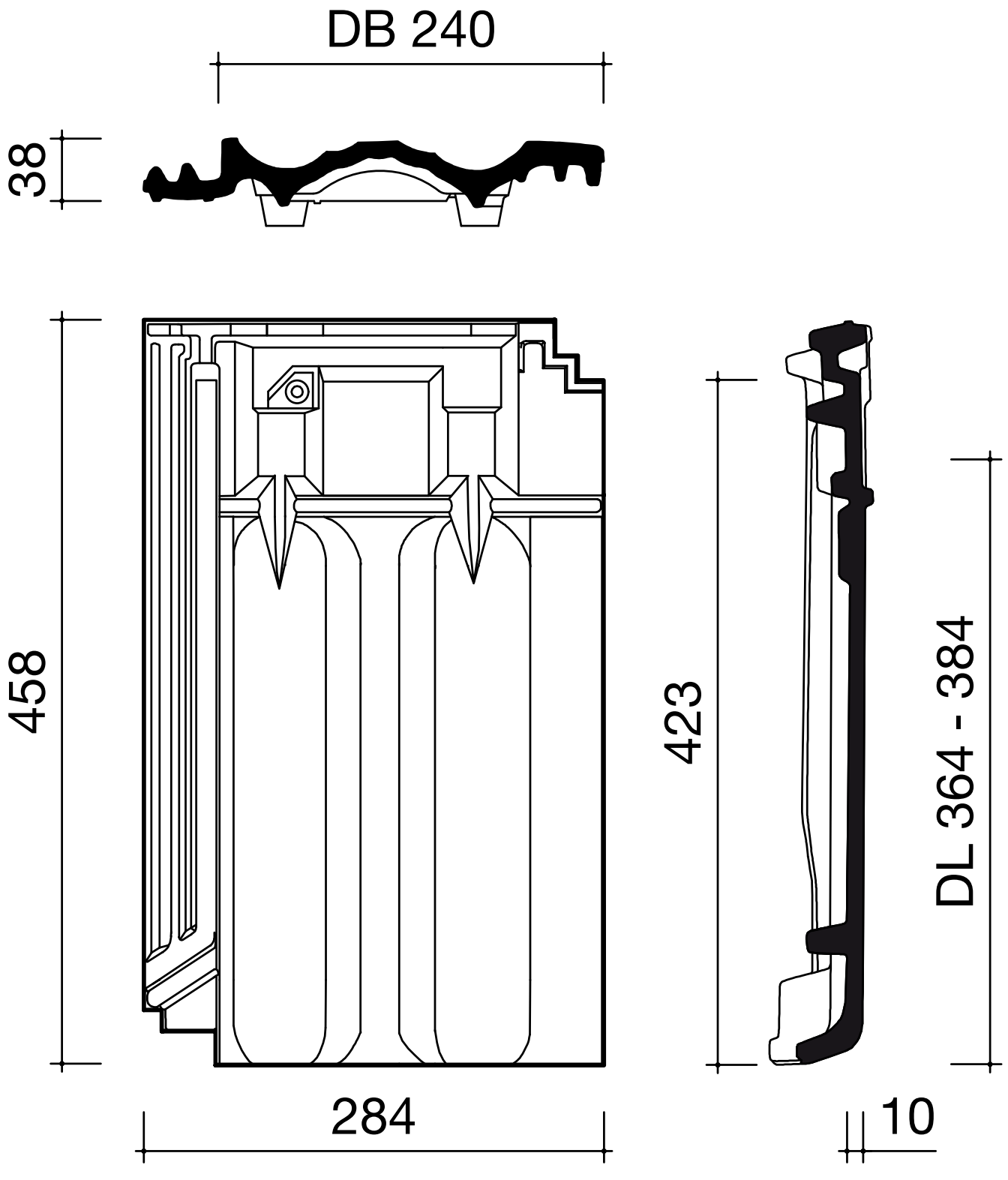
DB 240
38
458
284
423
DL 364 - 384
10