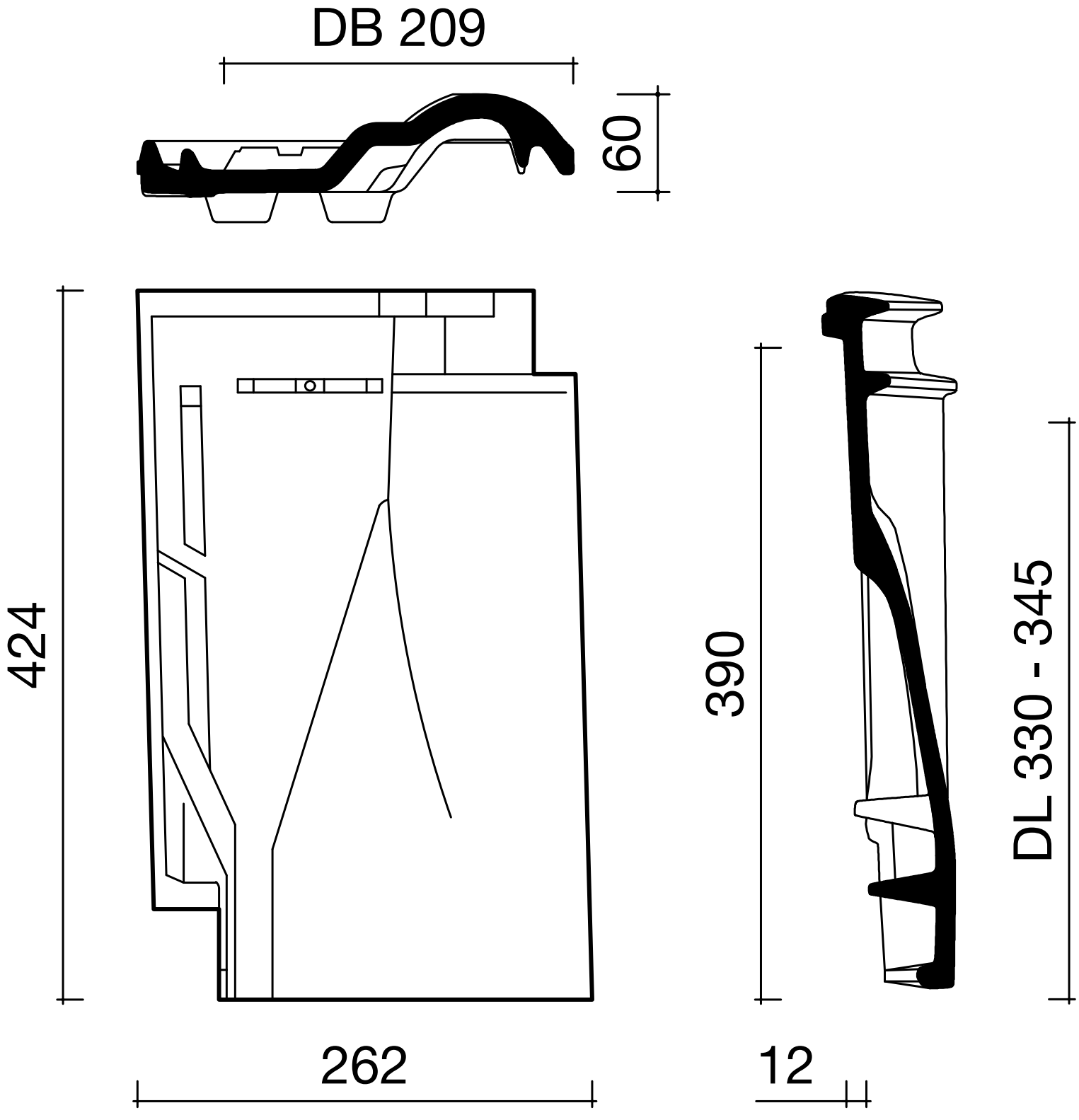
DB 209
60
424
262
390
12
DL 330 - 345