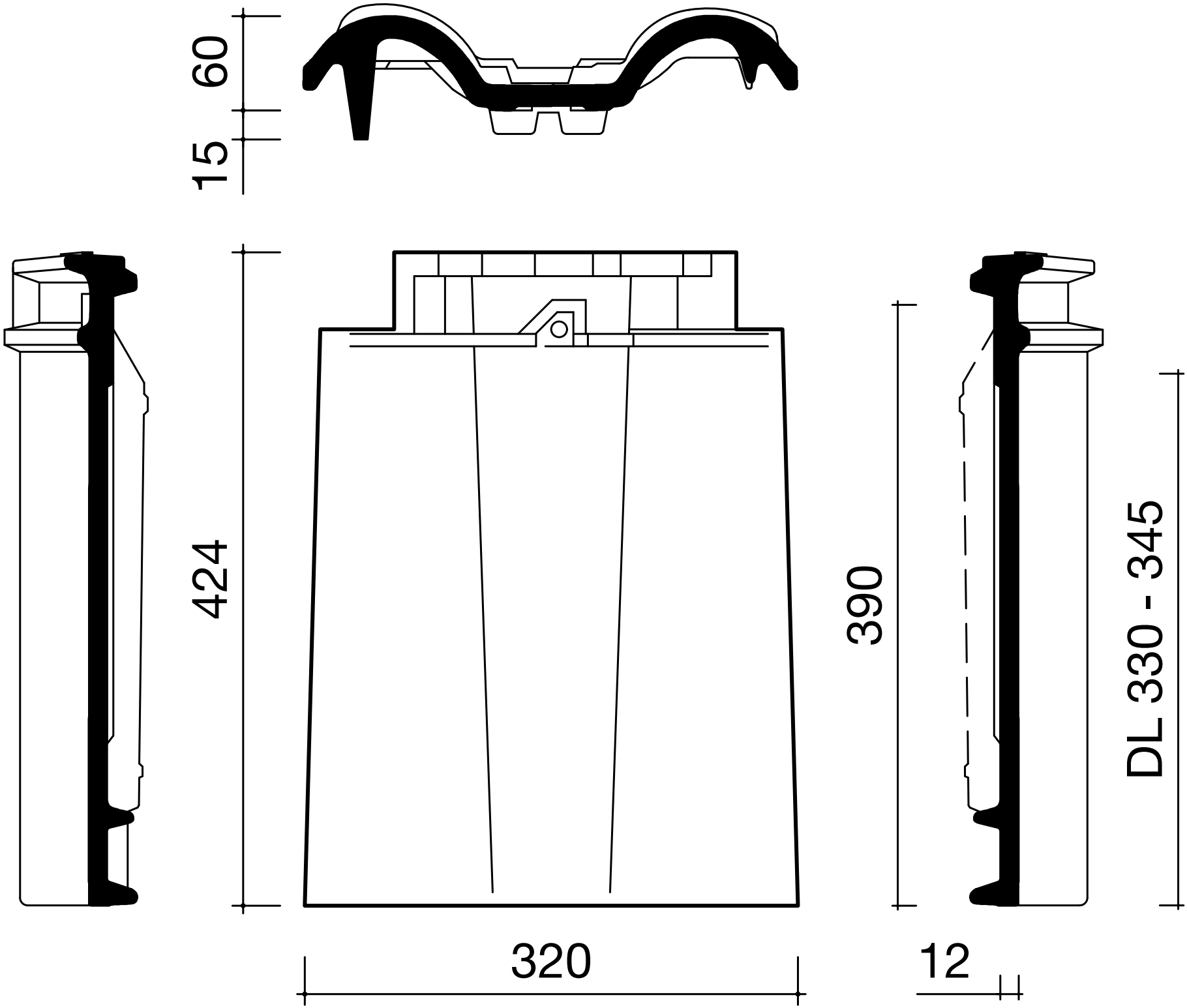
60
15
424
390
DL 330 - 345
320
12