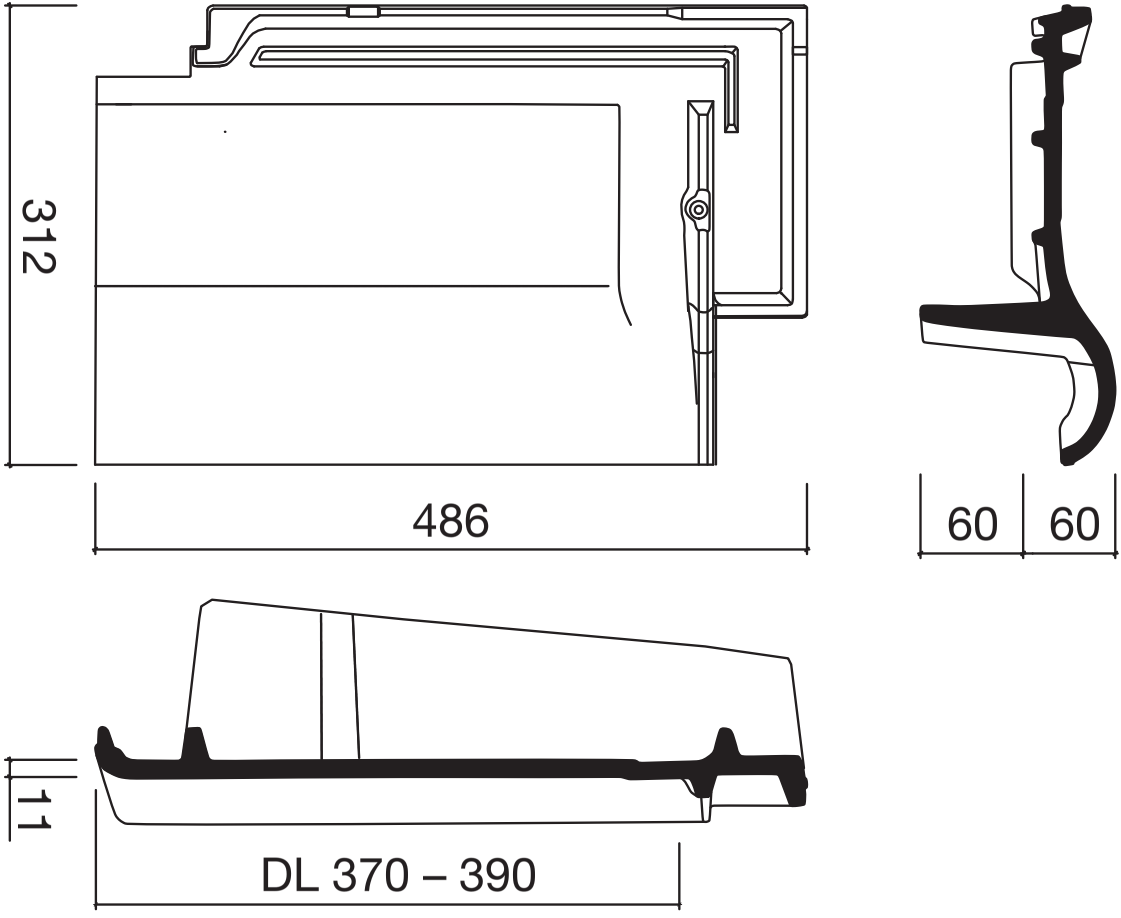
312
486
60
60
11
DL 370 – 390