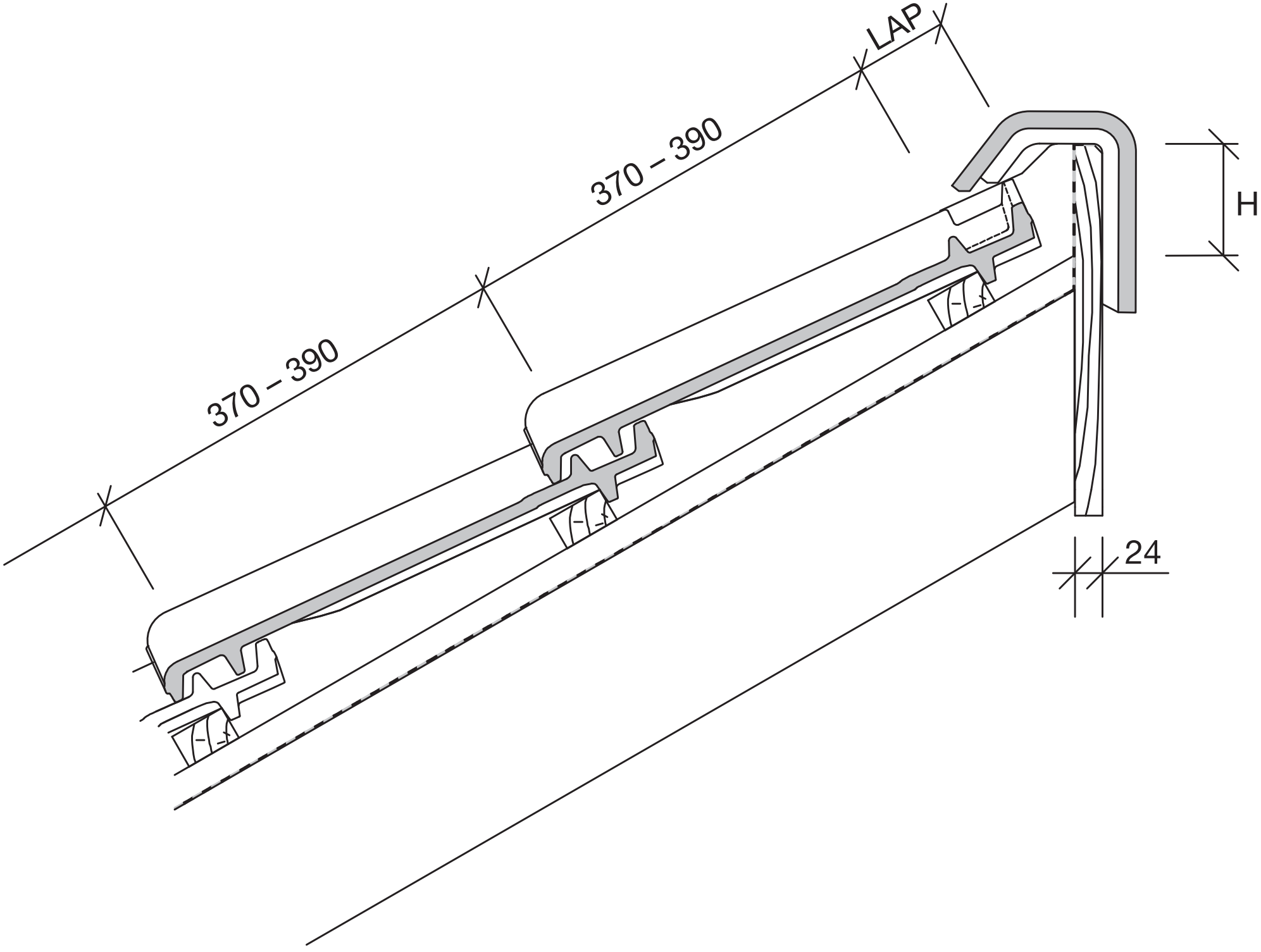
LAP
370 – 390
370 – 390
H
24