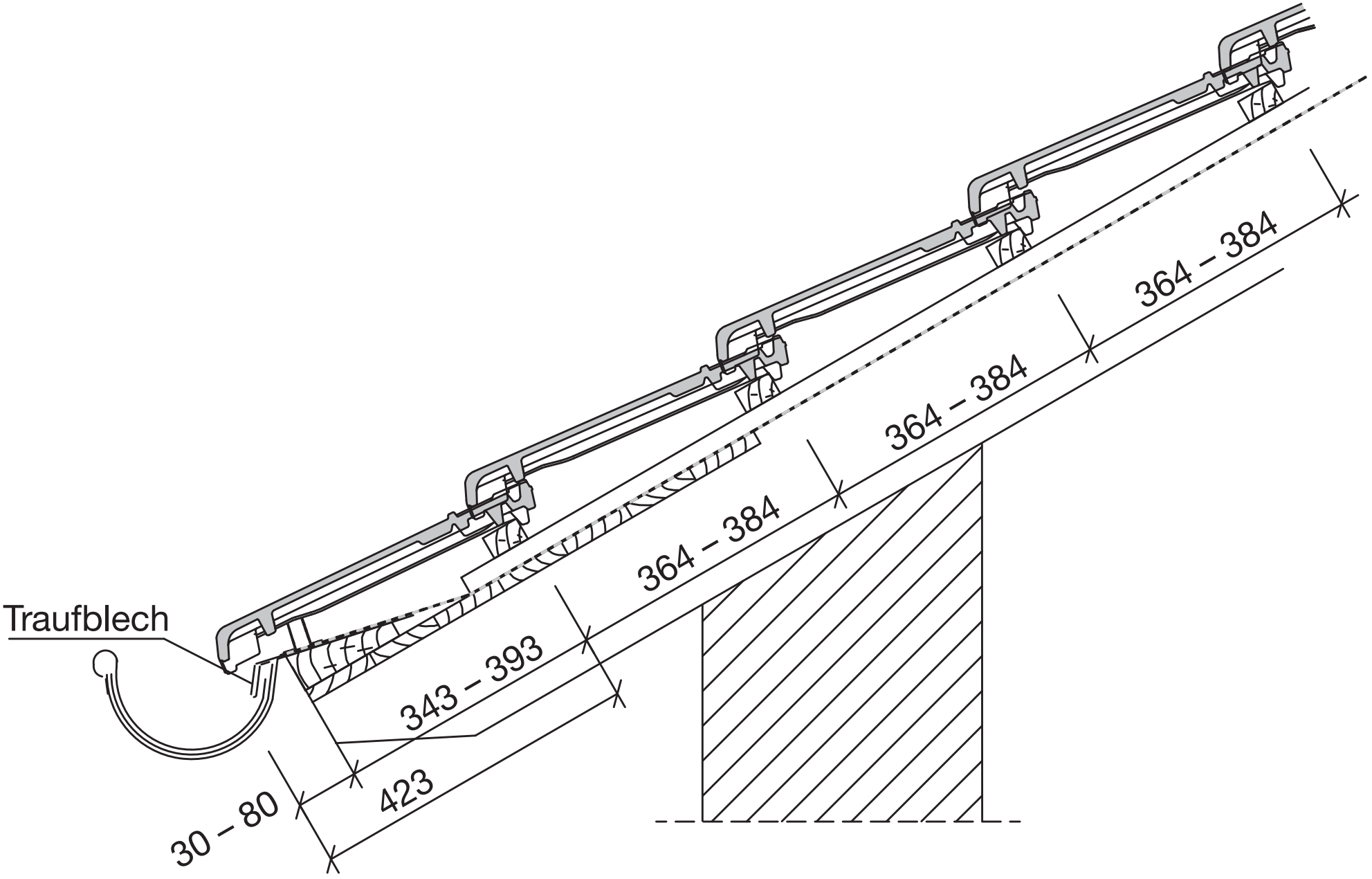
Traufblech
364 – 384
364 – 384
364 – 384
343 – 393
423
30 – 80