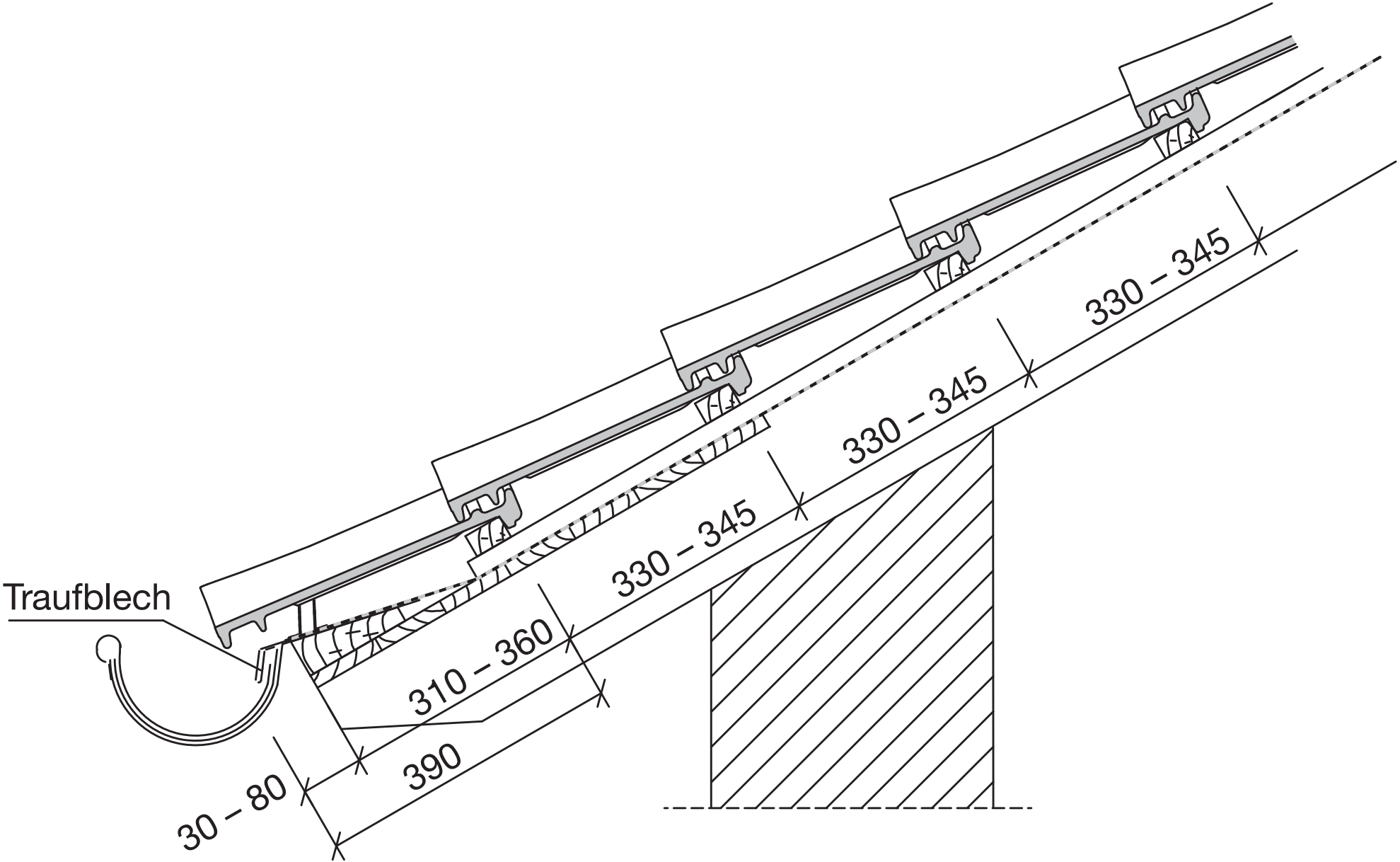
Traufblech
330 – 345
330 – 345
330 – 345
310 – 360
390
30 – 80