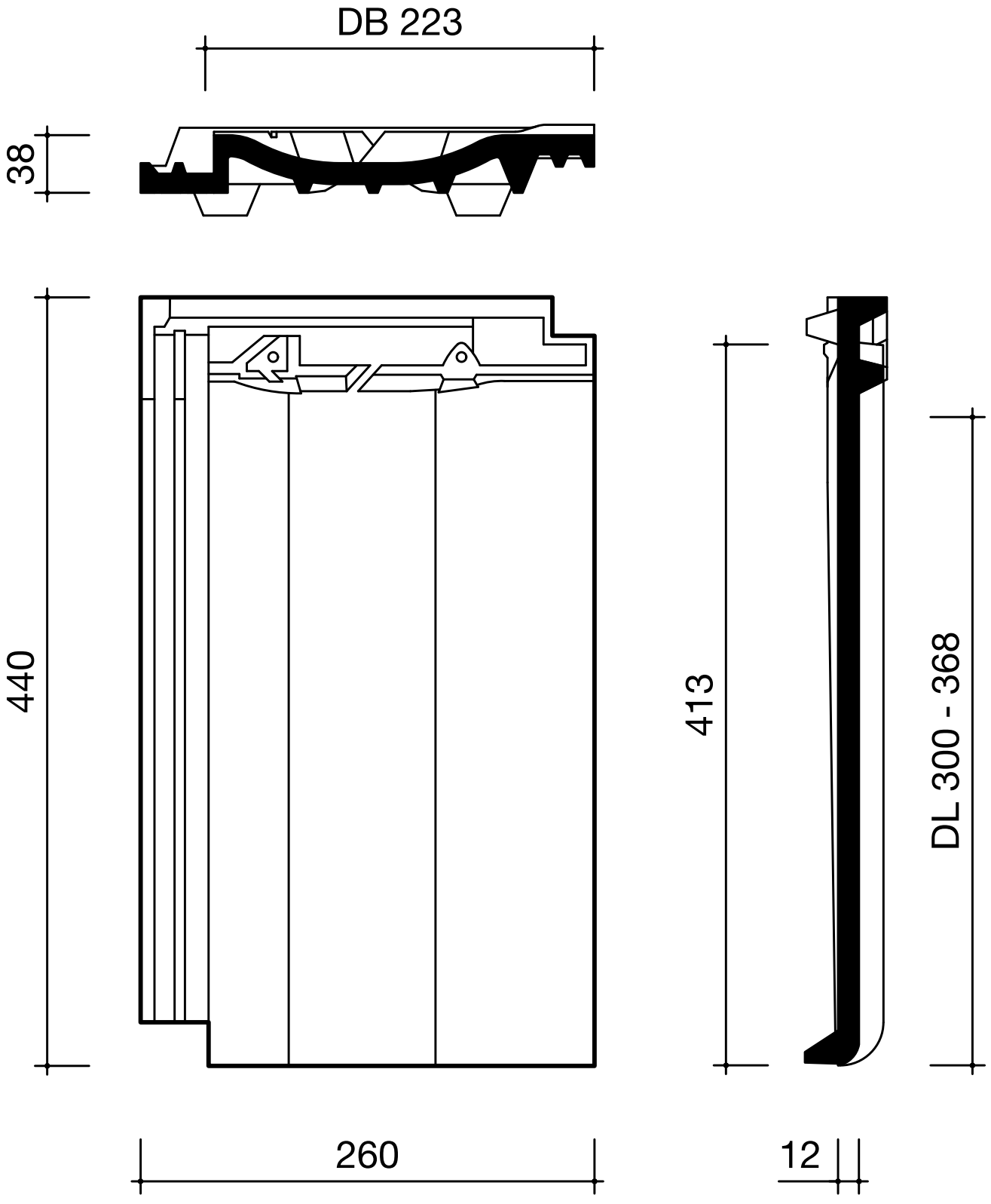
DB 223
38
440
413
DL 300 - 368
260
12