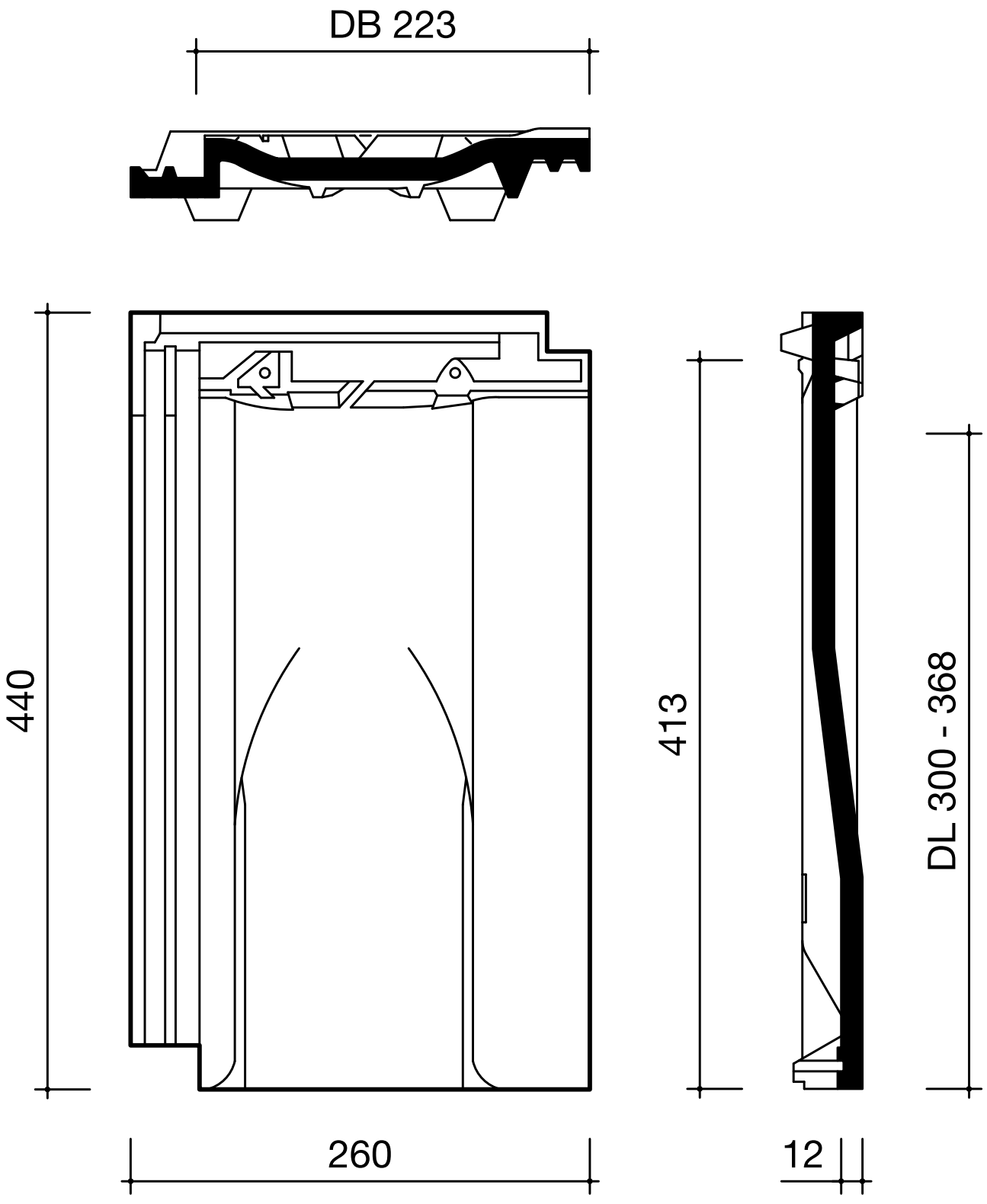
DB 223
440
260
413
12
DL 300 - 368