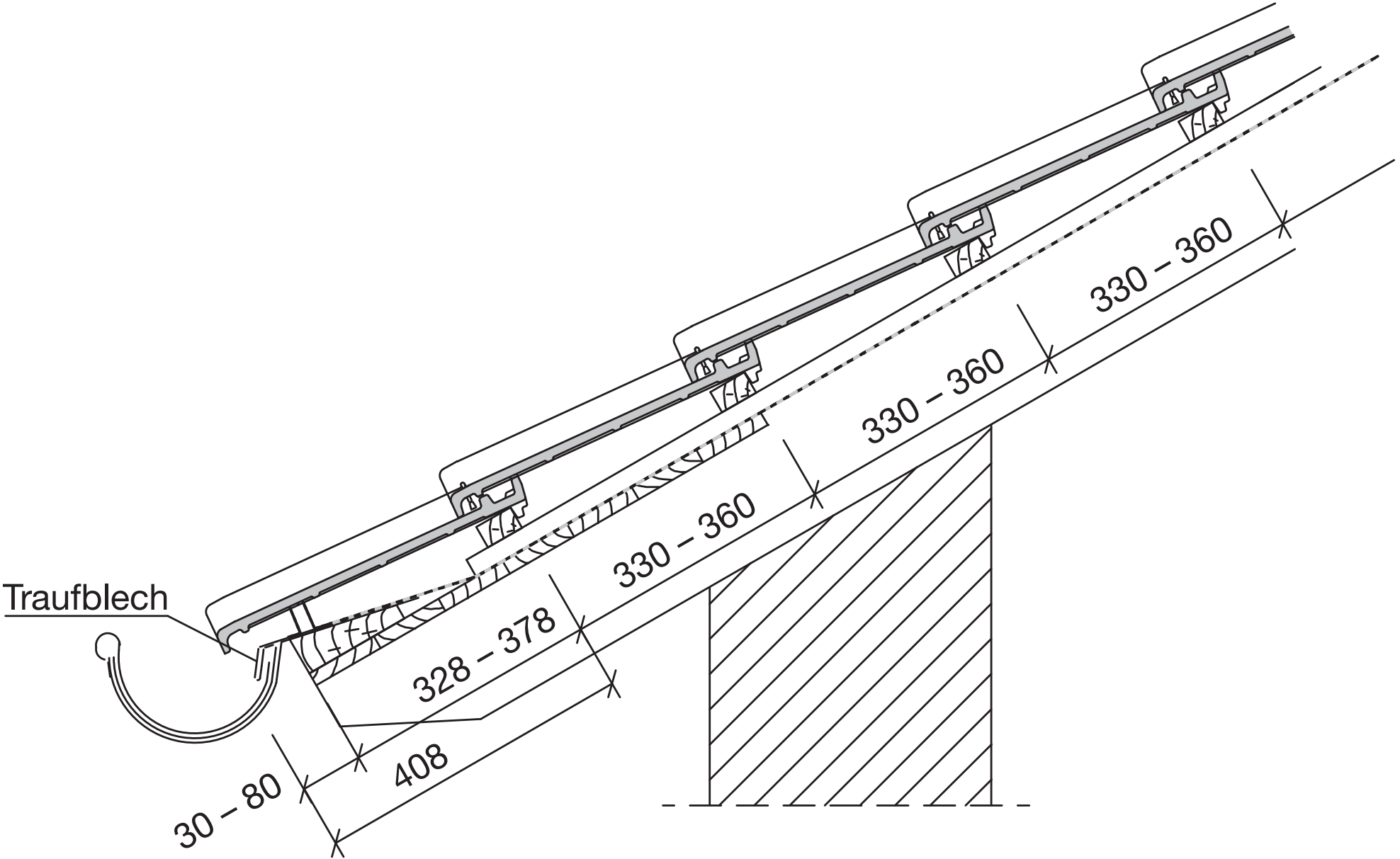
Traufblech
330 – 360
330 – 360
330 – 360
328 – 378
408
30 – 80